施工工艺

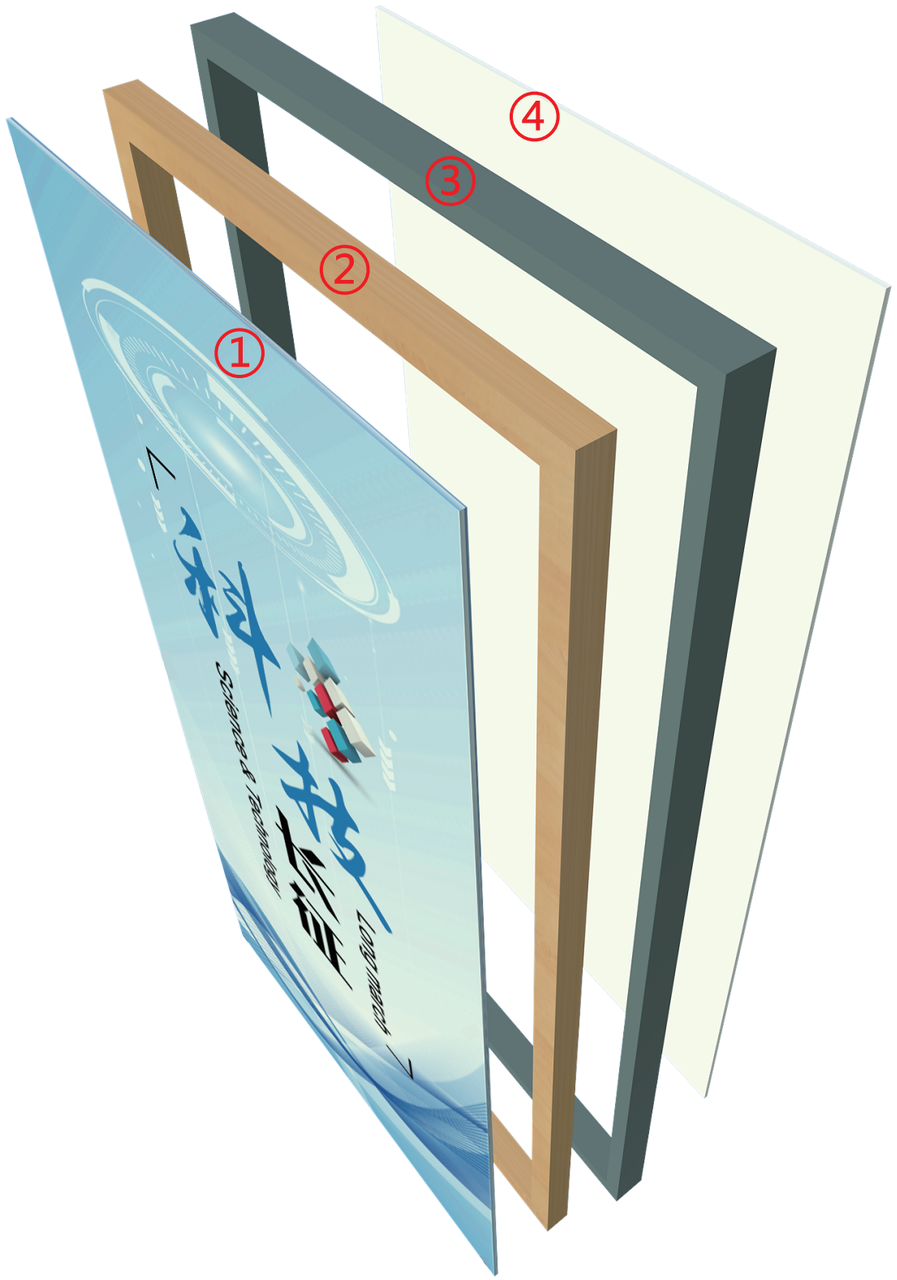

结构分解

①:正面展板(10mm高密度雪弗板，表面UV高清写真)
②:防腐木固定框架(厚度: 55mm)
③:原始铁框架(厚度: 80mm)
④:背面展板(10mm高密度雪弗板，表面UV高清写真)

说明:①、④与②固定方式为GE硅酮耐候密封胶
②与③的固定方式为自攻螺丝

安全性、环保性、便捷性

1、整体框架采用GB40*80镀锌方管焊制外框，GB40*40镀锌方管焊制连接件，确保整体结构的安全性。
2、方管表面GB氟碳漆喷涂三遍。氟碳面漆侧重于防腐、保护、自洁，具有隔热作用、缓蚀作用和阴极保护作用，能达到对底材数十年的防腐装饰目的。
3、所有展板画框建议由工厂定制成型，现场安装，确保现场搭建及拆卸的便捷性。

ⓘ 金缘阁文化传播版权所有 请勿抄袭、挪用 违者必究

廊桥版式

门 廊

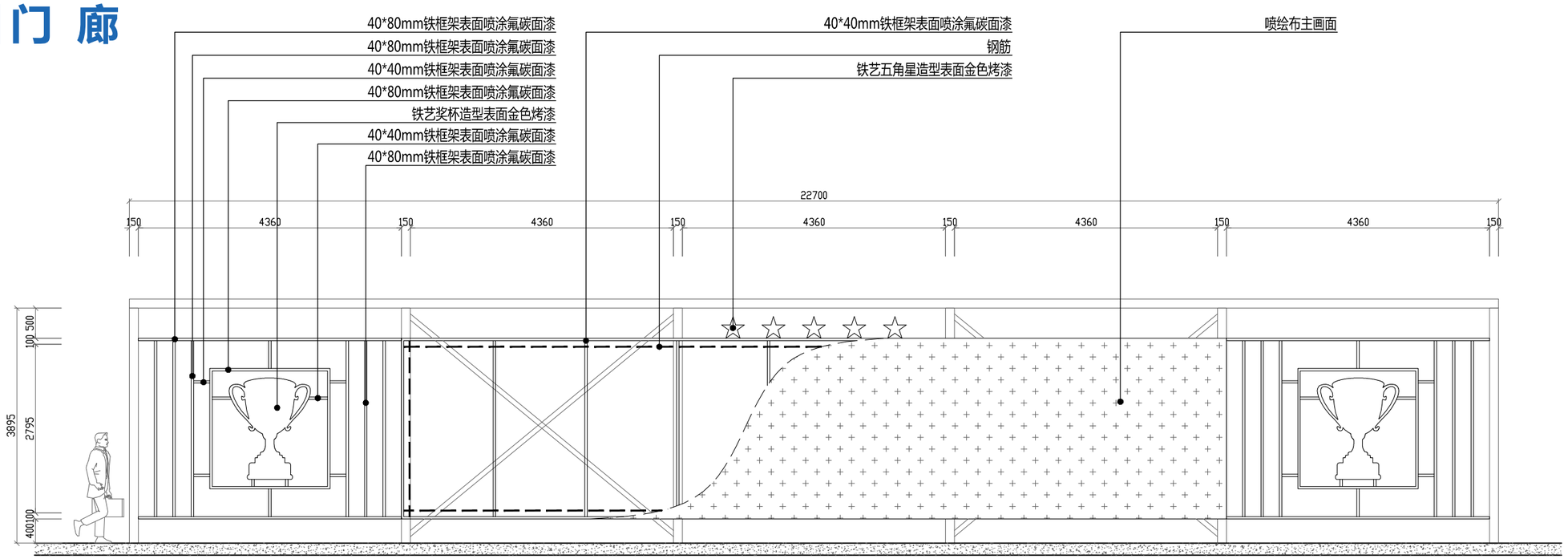

主视材质图

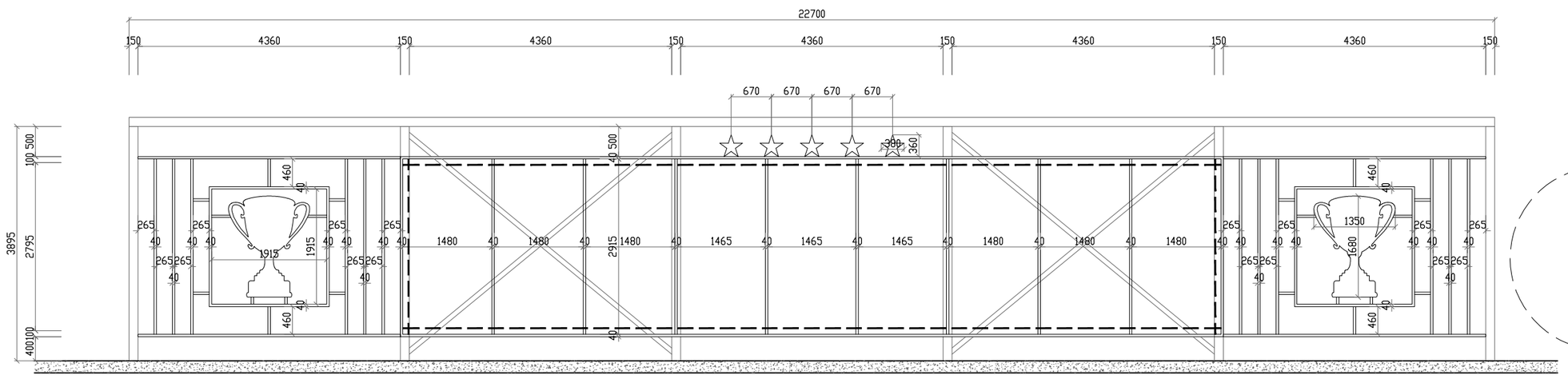

主视尺寸图

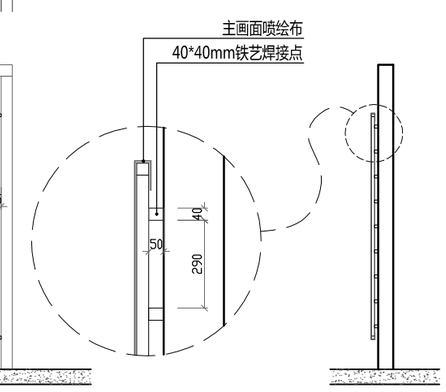

侧视图

金缘阁文化传播版权所有 请勿抄袭、挪用 违者必究

版式01

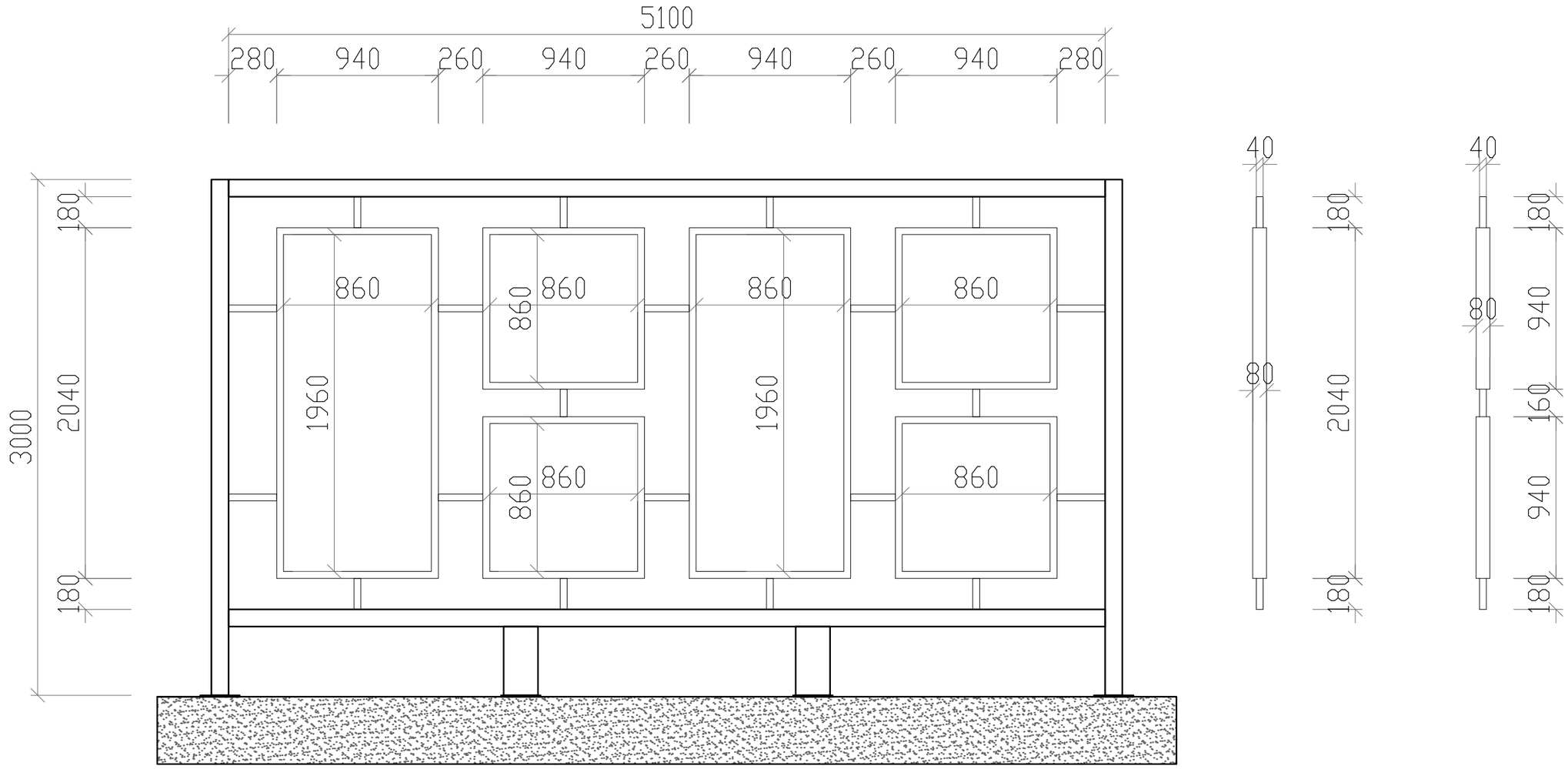

金缘阁文化传播版权所有 请勿抄袭、挪用 违者必究

版式02

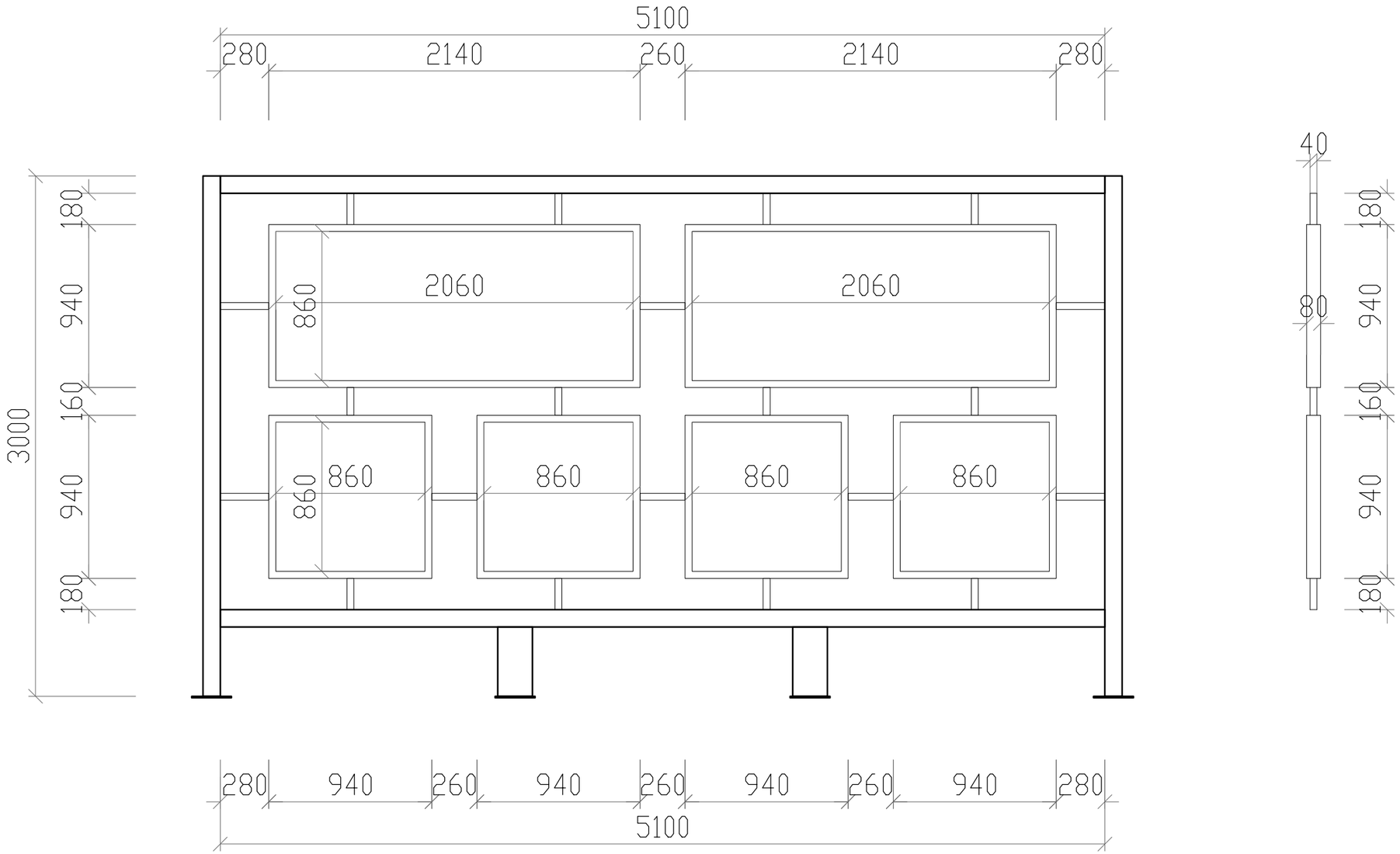

金缘阁文化传播版权所有 请勿抄袭、挪用 违者必究

版式03

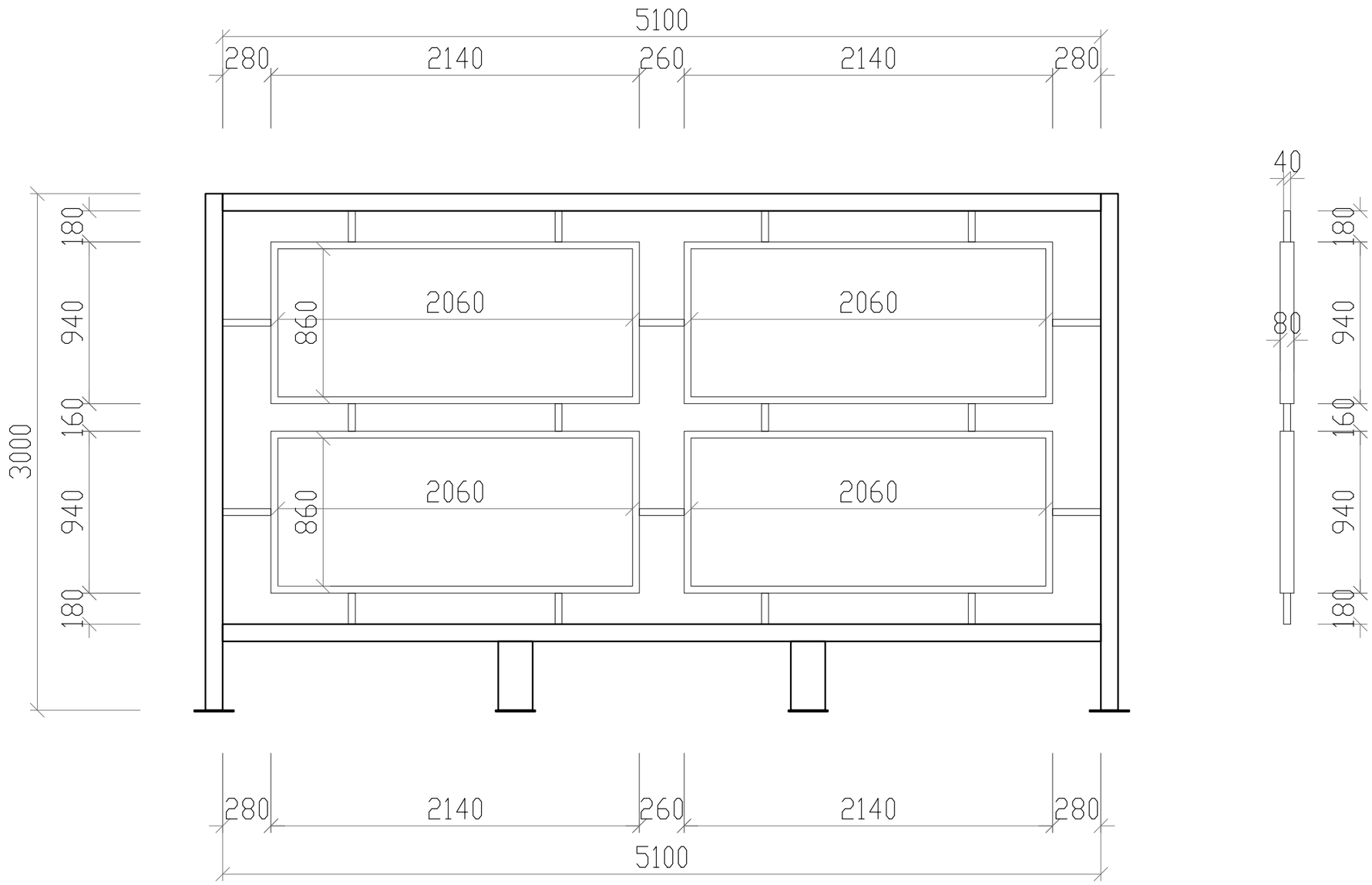

金缘阁文化传播版权所有 请勿抄袭、挪用 违者必究

版式04

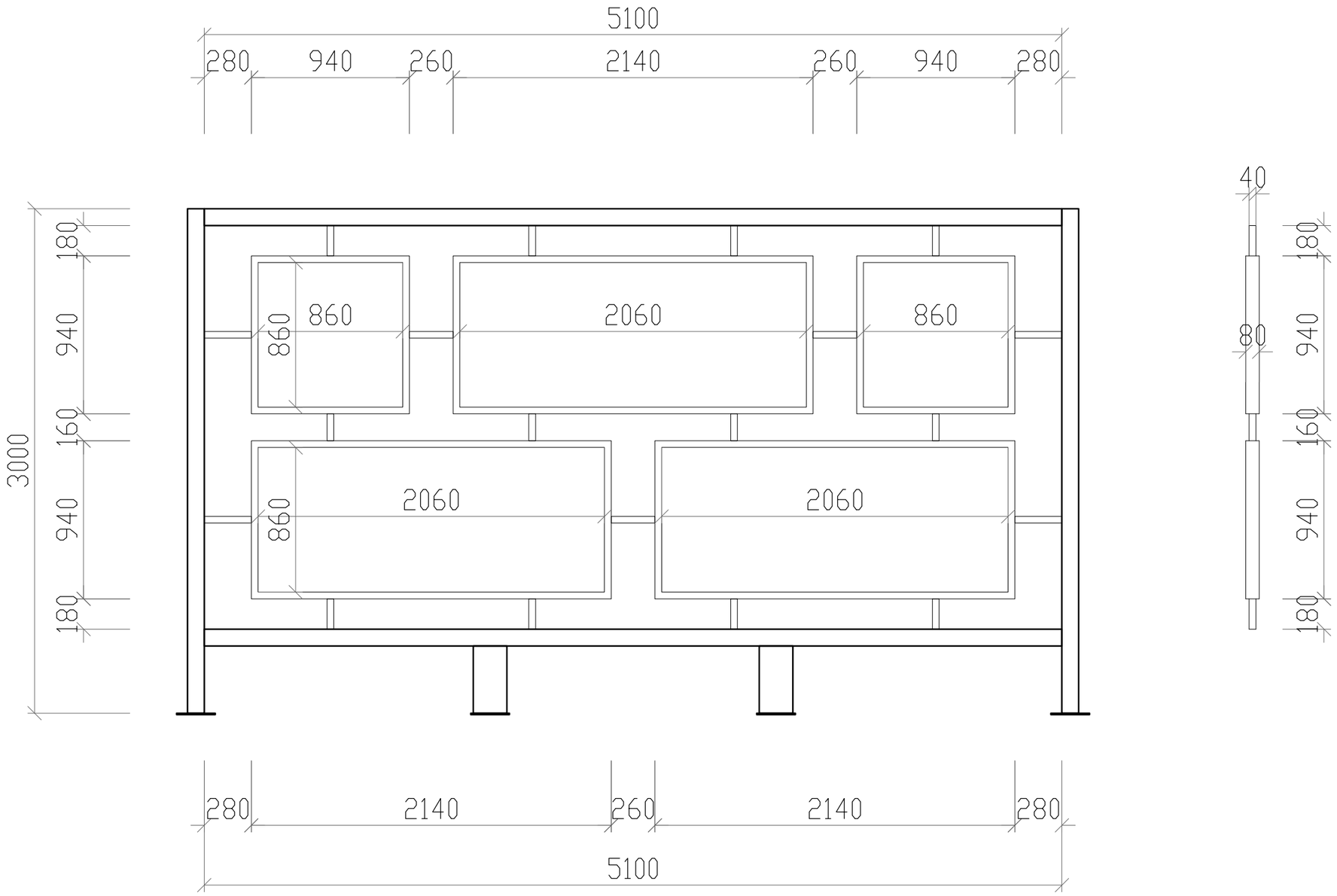

金缘阁文化传播版权所有 请勿抄袭、挪用 违者必究

版式05

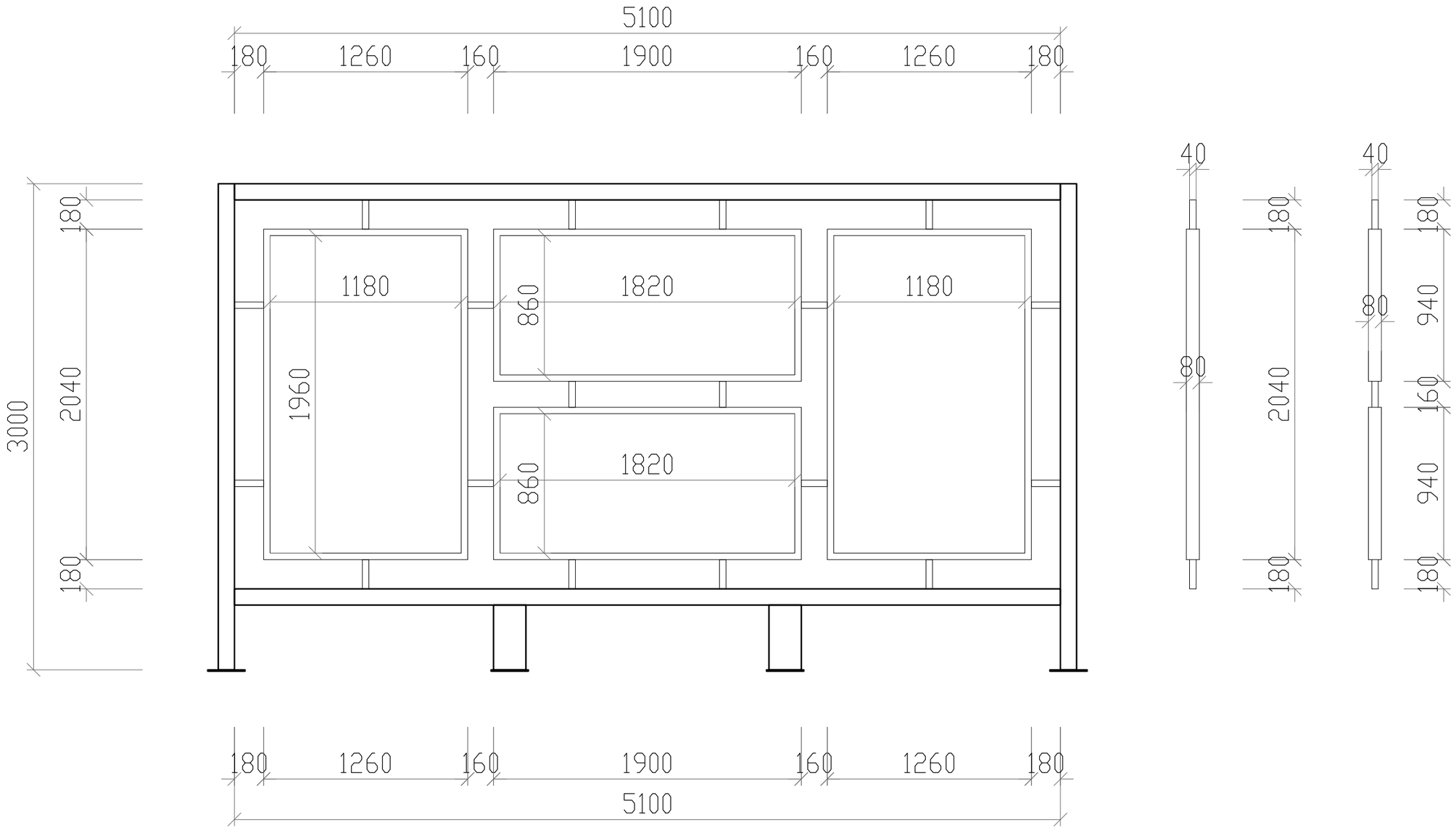

金缘阁文化传播版权所有 请勿抄袭、挪用 违者必究

版式06

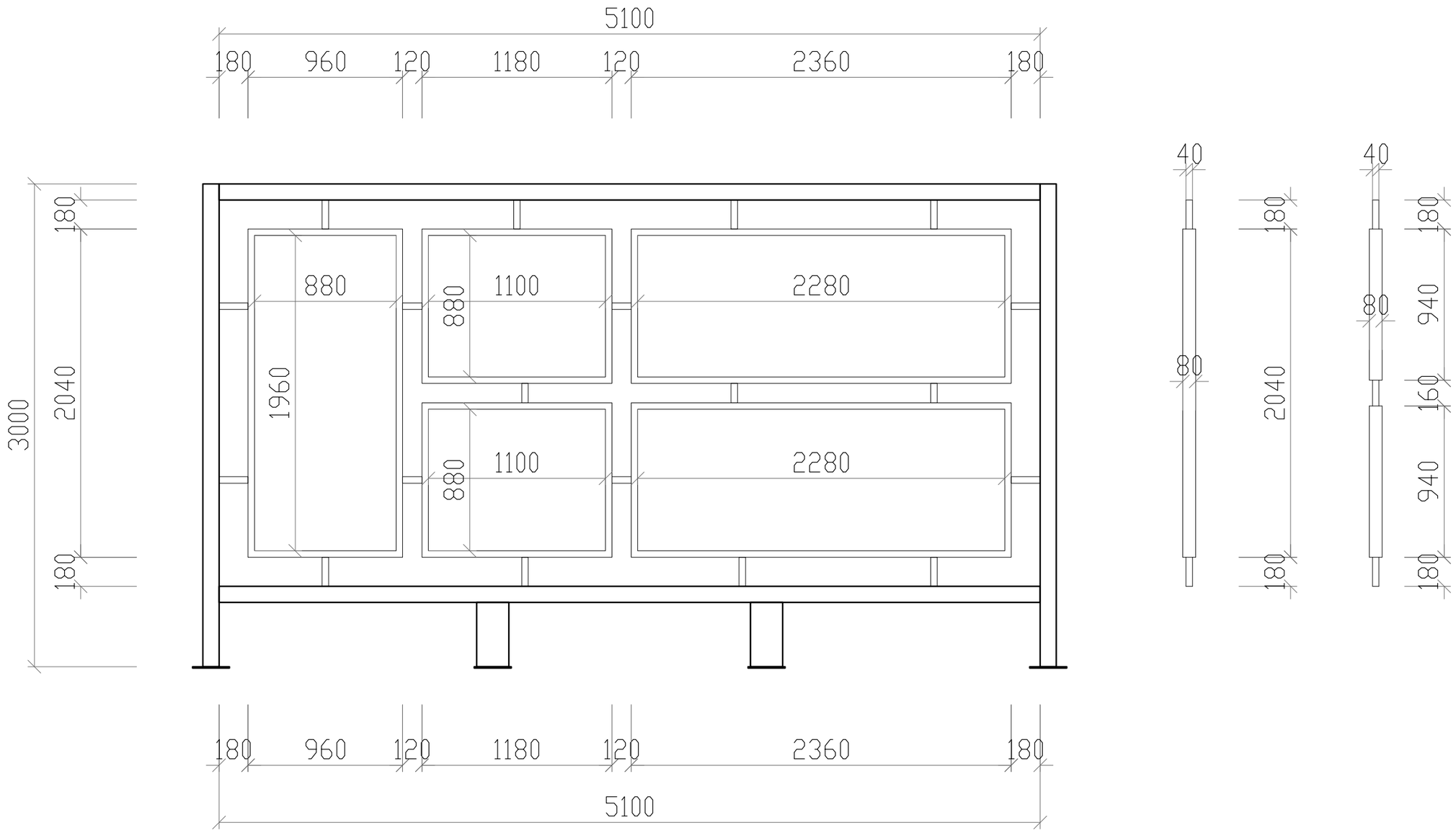

金缘阁文化传播版权所有 请勿抄袭、挪用 违者必究

版式07

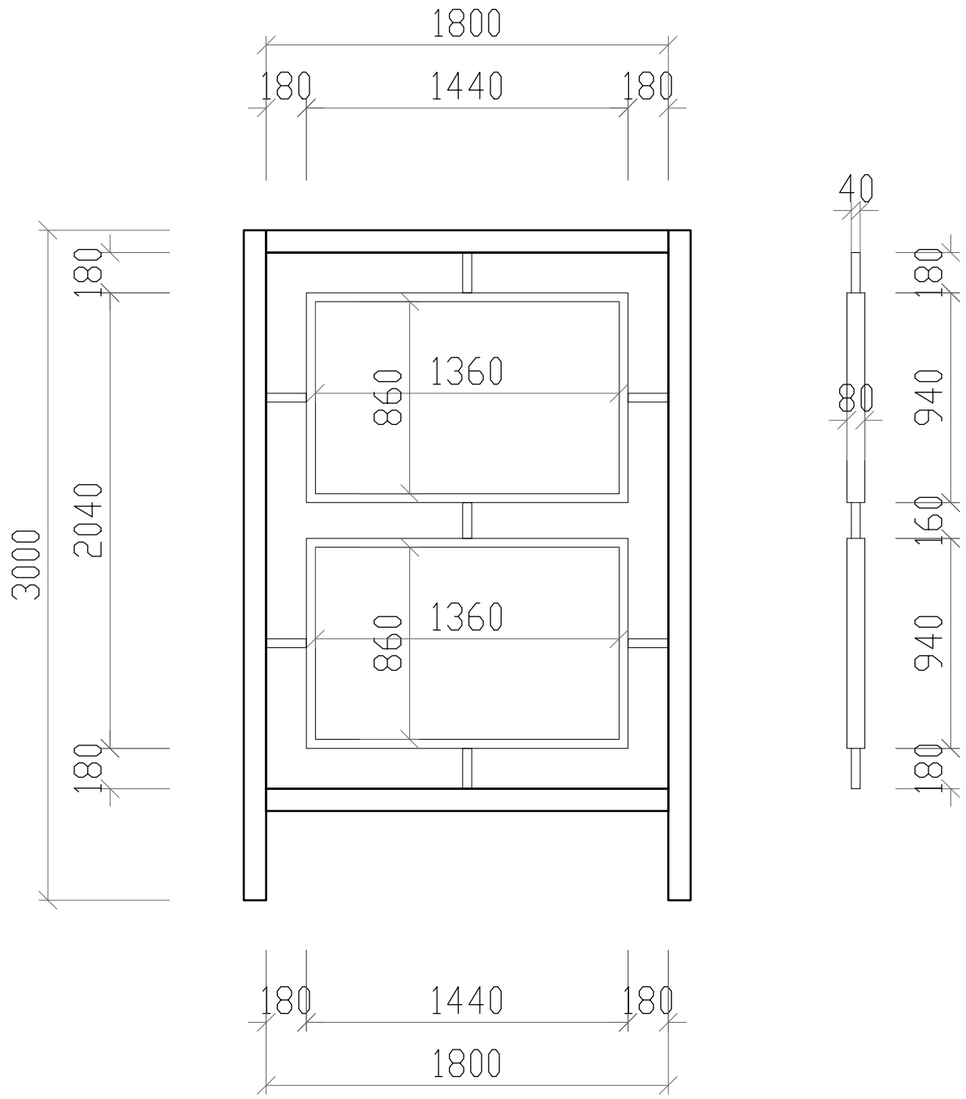

金缘阁文化传播版权所有 请勿抄袭、挪用 违者必究

大样图

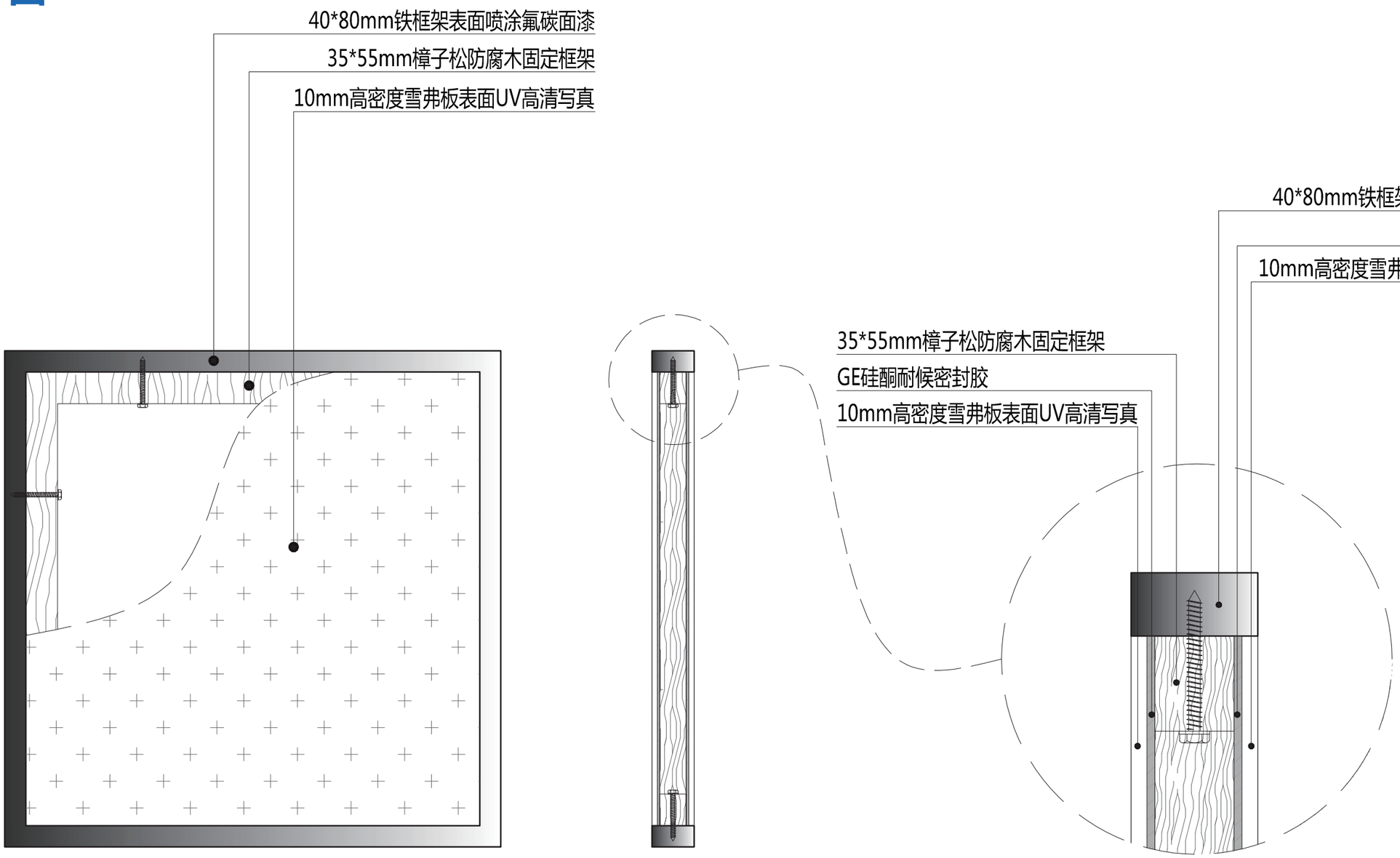

侧剖图

注：实际尺寸以现场测量尺寸为准

金缘阁文化传播版权所有 请勿抄袭、挪用 违者必究